SERAPID
RIGID CHAIN TECHNOLOGY

Abmessungen

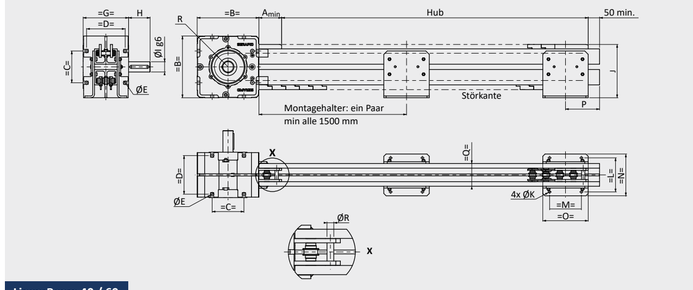

LinearBeam 40 / 60

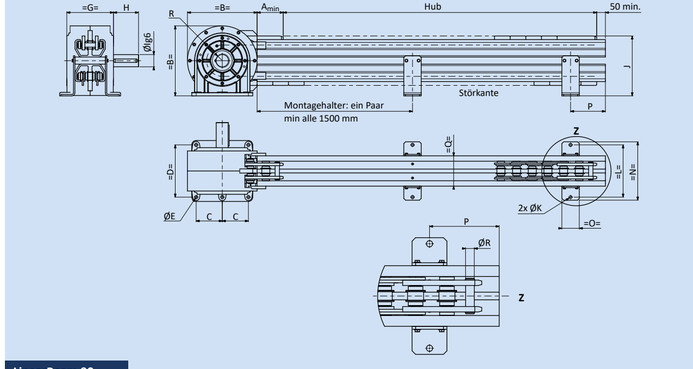

LinearBeam 90

Modell	max. kN	R	A_{min}	B	C	D	E	G	H	I	J	K	L	M	N	O	P	Q	S
LB 40	7,5	40	66	202	120	140	10	168	59	25	168	10	130	90	160	150	100	80	10
LB S60	25	60	100	272	140	170	14	200	95	45	235	11	150	140	184	200	150	100	15
LB D60	37	60	100	272	140	170	14	245	72	60	235	11	195	140	229	200	150	144	15
LB J60	50	60	100	272	140	170	14	259	72	60	235	11	209	140	243	200	150	168	15
LB S90	80	90	150	400	150	300	18	268	144	70	344	18	300	–	335	100	200	174	25
LB D90	130	90	150	400	150	300	18	356	164	100	344	18	388	–	423	100	200	264	25
LB J90	160	90	150	400	150	300	18	375	164	100	344	18	407	–	442	100	200	283	25
speziell	160+	auf Anfrage																	

Alle Maße in mm.

So bestellen Sie:

Um einen LinearBeam zu bestellen oder sich bei der Auswahl beraten zu lassen, halten Sie die folgenden Informationen bereit:

	Information	Bemerkungen	
Modell	**LB ...**	**Last:** **kg**	**Schub- / Zugkraft:** **N**
Hub	**m**		
horizontale Geschwindigkeit	**mm/s**	Geschw. > 200 mm/s erfordern einen Frequenzumrichter.	
vertikale Geschwindigkeit	**mm/s**	Geschw. > 50 mm/s erfordern einen Frequenzumrichter.	
Taktung		Zyklen/Tag:	Tage/Jahr:
Option 1: Abdeckungsbalgen	☐ ja		
Option 2: Ölbad	☐ ja		
Option 3: geführte Lastanbindung	☐ ja		
Option 4: freie Lastanbindung	☐ ja		
Option 5: Nocken-SW / Drehgeber	☐ A ☐ B	Anzahl der Nocken:	☐ absolut ☐ inkrementell
Option 6: Wellenausgangsseite	☐ A ☐ B	Getriebemotor-Typ:	
Option 7*: Getriebemotor	☐ ja	Fabrikat:	

* Typ und Fabrikat angeben, wenn der Motor selbst beigestellt wird.

SERAPID France – Hauptsitz
ZI Louis Delaporte, Zone Bleue, Voie F
F-76370 Rouxmesnil-Bouteilles | Frankreich
+33 (0)2 32 06 35 60
info-fr@serapid.com

SERAPID
RIGID CHAIN TECHNOLOGY
www.serapid.de

SERAPID Deutschland GmbH
Wilhelm-Frank-Straße 30
D-97980 Bad Mergentheim | Deutschland
+49 (0)7931 9647-0
info-de@serapid.com

SERAPID Ltd
Elm Farm Park, Great Green, Thurston,
Bury St Edmunds | IP31 3SH England
+44 (0)1359 233335
info-uk@serapid.com

SERAPID USA INC.
34100 Mound Road
Sterling Heights MI 48310 | USA
+1 586 274 0774
info-us@serapid.com

SERAPID Singapore Pte Ltd
1 George Street #10-01
Singapore 049145 | Singapur
+65 9119 5890
info-sg@serapid.com

SERAPID Vertretung, Italien | +39 01 18 00 35 44 | info-it@serapid.com
SERAPID Vertretung, Mexiko / LATAM | +52 1 442 4 900 701 | info-mx@serapid.com

SERAPID Vertretung, China | +86 185 1215 0303 | info-cn@serapid.com
SERAPID Vertretung, Brasilien | +55 11 9 73 85 78 37 | info-br@serapid.com

SERAPID | REF PLI0020E | V1 | 04.2021 | Marken- und Produktnamen sind Warenzeichen der jeweiligen Inhaber. | Für Fehler und nicht erwähnte Daten übernehmen wir keine Gewährleistung und behalten uns vor, Änderungen an bestehenden Produkten ohne Benachrichtigung vorzunehmen.

SERAPID
RIGID CHAIN TECHNOLOGY

LINEARBEAM

Der platzsparende Schubkettenantrieb mit 180° Umkehrspeicher

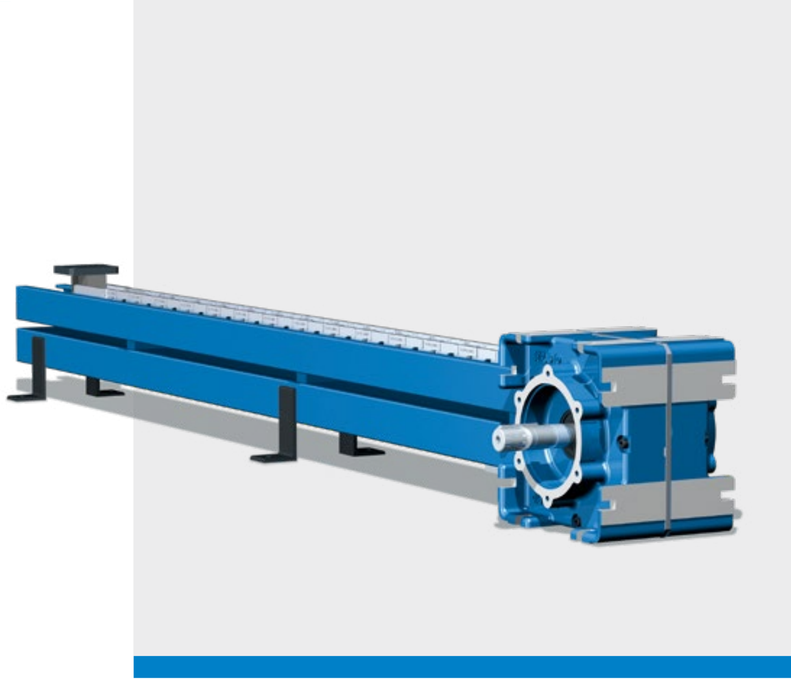

LinearBeam – der platzsparende Schubkettenantrieb mit 180° Umkehrspeicher

Die LinearBeam-Serie bietet eine breite Palette von Förderantrieben für den Schwerlasttransfer. Ihr wesentliches Merkmal ist die von SERAPID entwickelte und in langjährigem industriellen Einsatz bewährte Schubkettentechnik.

Die Schubkette besteht aus Gliedern, die unter Druck form- und kraftschlüssig ineinander greifen und wie eine starre Stange die Last schieben. In der anderen Richtung, beim Ziehen, bleibt die Kette dennoch flexibel. Beim LinearBeam wird sie um 180° umgelenkt, sodass der rücklaufende Teil parallel zum Förderweg gespeichert wird. Durch diese doppelte Nutzung des Einbauraums ist der LinearBeam einfach zu installieren, auch in begrenzten und ungewöhnlichen Umgebungen. Der LinearBeam arbeitet rein mechanisch. Hohe Zuverlässigkeit, lange Lebensdauer und eine Energieeffizienz von 80 bis 90 % machen ihn zu einer ökologisch und ökonomisch nachhaltigen Investition.

Mit der kompletten Palette von Konfigurations- und Ausstattungsoptionen passen Sie den LinearBeam auch an Ihre Anforderungen an. Spezialausführungen ermöglichen den Einsatz unter Hochlast- und Extrembedingungen.

Anwendungsbeispiele

- Fördersystem über 30 m zur Entsorgung von Nuklearabfällen
- Verfahrsystem für eine 200 t schwere Bühnenorgel
- Schneller Werkzeugwechsel bis 50 t und mehr, Schiebetisch-Anlagen für Stanz- und Umformpressen etc.
- Öffnen und Schließen von variablen Bedachungen und Verdecken, wie z.B. beim Dach der Arena von Lissabon über 16 m Verfahrweg
- weitere Anwendungen in der kinetischen Architektur
- Materialzuführung in Fertigungsanlagen
- Stahlverarbeitung
- Ofenbeschickung
- Handling- und Positioniereinrichtungen auf Bohrplattformen
- Lastentransfer in Hochtemperaturzonen
- und viele mehr ...

Leistungsmerkmale und Vorteile

- horizontaler, vertikaler und geneigter Transfer
- Schubkettentechnik, rein mechanische Funktionsweise
- direkte, exakte und wiederholgenaue Positionierung im Millimeterbereich
- robuste, kompakte Ausführung auch für spezielle Umgebungen geeignet, wie z.B. Reinräume oder Hochtemperaturzonen
- platzsparend, einfach in Maschinen zu integrieren
- hohe Zuverlässigkeit, lange Lebensdauer, geringer Wartungsaufwand
- große Auswahl an Optionen und Zubehör
- hohe Betriebsfrequenz mit Ölbad (Option)
- Standardgeschwindigkeit bis 300 mm/s, höhere Geschwindigkeiten (bis 1 m/s) auf Anfrage
- elektrischer, pneumatischer oder hydraulischer Primärantrieb
- Sonderausführungen: Kettenmaterial Edelstahl, Speziallackierung und-beschichtung, Temperaturschutz etc.
- Mehrfachantriebe einfach zu konfigurieren
- begleitende Leistungen: Projektplanung, Konfigurationsberatung, Konstruktionsstudien, Sonderentwicklung, Installation, Betreuung etc.
- zertifiziert nach ATEX, Kat. II 2GD c T4

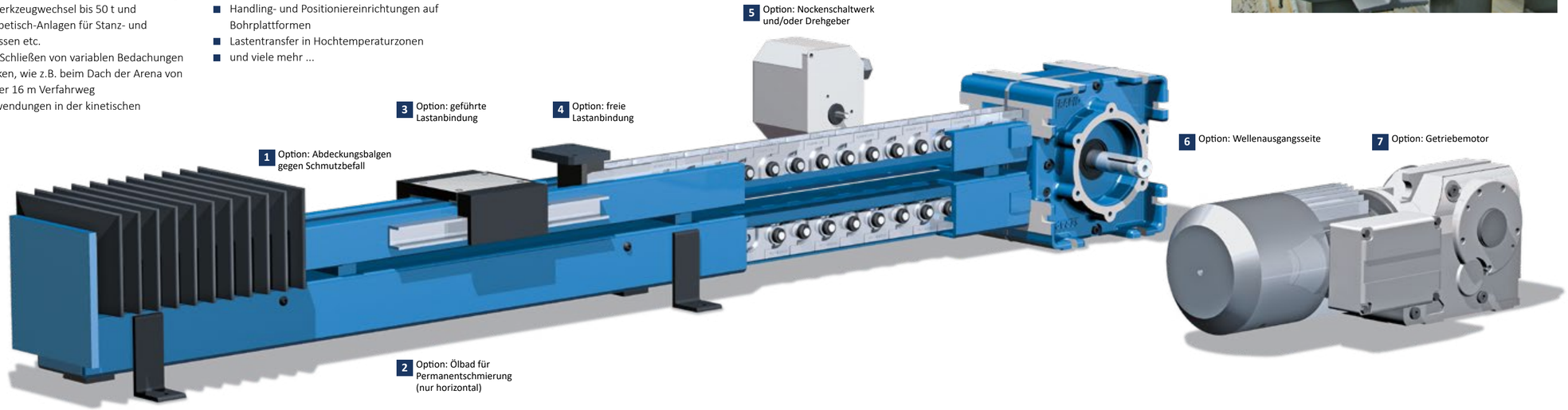

Option	Bezeichnung	Anwendung und Funktion	Bedingungen und Möglichkeiten
1	**Abdeckungs-balgen**	verhindert Schmutzeinfall in die Führungsschienen	mit Endabdeckungen und Montagehalterungen; Standard mit Ölbad (Option 2)
2	**Ölbad**	Wartungsfreiheit durch Permanentschmierung	Eine geschlossene Ölwanne umgibt die untere Führungsschiene; erlaubt hohe Lastspielfrequenzen. (Nur für horizontale Systeme)
3	**geführte Last-anbindung**	Last wird an einen geführten Schlitten angebunden.	erlaubt Aufnahme von Momenten (Die Last wird jedoch nicht geführt.)
4	**freie Last-anbindung**	Standardlastanbindung oberhalb der Führungsschiene	verhindert die Übertragung von Momenten auf die Kette
5	**Nocken-schaltwerk und/oder Drehgeber**	Positionserkennung, Steuern der Beschleunigung / Abbremsung	Nockenschaltwerk mit 4 Nocken Standard (zusätzliche auf Anfrage); Drehgeber absolut oder inkrementell
6	**Wellenaus-gangsseite**	Seite für Motoranschluss	Welle auf der A-Seite (links), B-Seite (rechts) oder beidseitig herausgeführt
7	**Getriebe-motor**	Primärantrieb für Kette; Auslegung je nach Anwendung	Montage links oder rechts; elektrisch, pneumatisch oder hydraulisch; Spannungsregler und weitere Ausstattung nach Anforderung